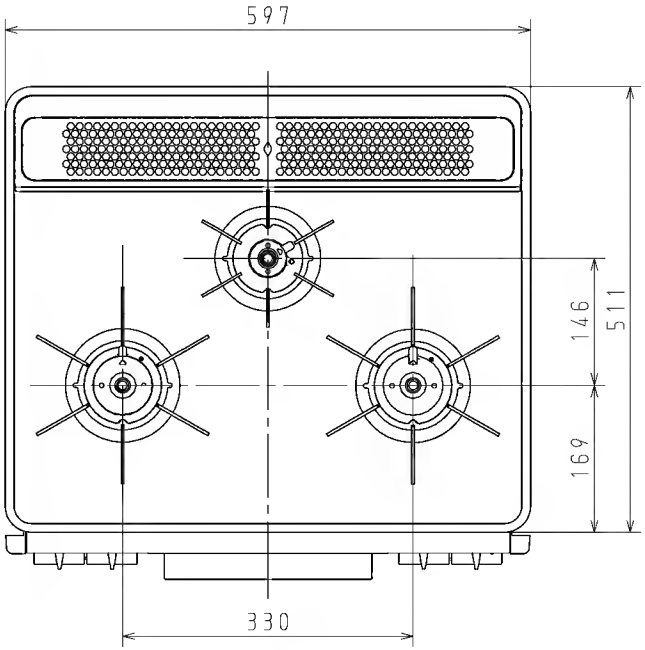

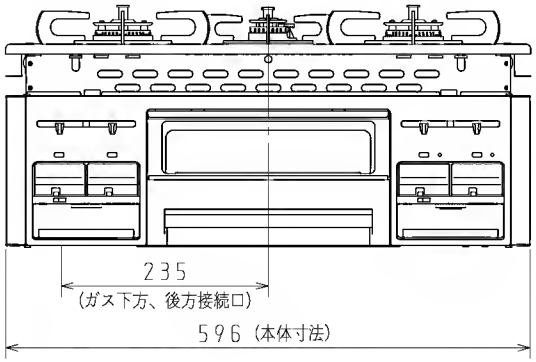

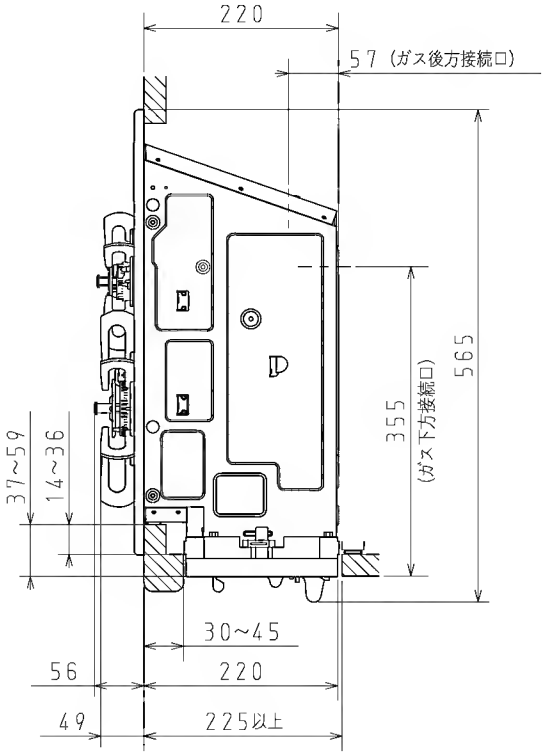

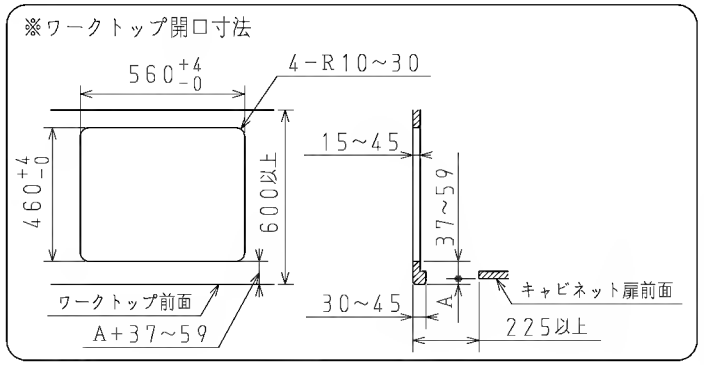

商品名		PD-KN52V-60G-L
外形寸法 (mm)		高さ269×幅597×奥行565
質量 (kg)		18.5
ガス消費量 (kW)	全点火時	8.80
	強火力バーナ	4.20
	標準バーナ	2.95
	小バーナ	1.30
	グリル	1.30
接続方法		Rc1/2 (メネジ)
電源		DC3.0V (乾電池単一形×2本)
安全装置		立消え安全装置、調理油過熱防止装置 焦げつき消火装置、グリル排気口遮炎装置 チャイルドロック、消し忘れ消火機能

※仕様は改良のためお知らせせずに変更することがあります。
又、表数値は、標準ですので、ガス種によって数値が変わることがあります。

単位：mm

品名	3口グリル付 ビルトインコンロ		型式	PD-KN52V-60G-L
尺度	1/6	図番		
更新日	07.12			株式会社 パロマ

G38-17310-S